YMPÄRISTÖLUPAHAKEMUS

(Viranomainen täyttää) Diaarimerkintä	Viranomaisen yhteystiedot
725/11.01.00./2026 Hakemus on tullut vireille 23.11.2026	

LUVAN HAKIJAN JA LAITOKSEN TIEDOT

1. TOIMINTA, JOLLE LUPAA HAETAAN

Lyhyt kuvaus toiminnasta

Kierrätysmetallin sekä sähkö- ja elektroniikkaromun vastaanotto ja käsittely

Hakijan käsitys toiminnan ympäristöluvanvaraisuudesta

YSL:n liitteen 1 taulukon 1 (direktiivilaitokset) kohta

YSL:n liitteen 1 taulukon 2 (muut laitokset) kohta

X

YSL:n pykälä, jos toiminta ei ole liitteen 1 perusteella luvanvaraista

Kyseessä on	☒ uusi tai vailla YSL:n mukaista lupaa oleva toiminta (YSL 27 §)
	☐ toiminnan olennainen muuttaminen (YSL 29 §)
	☐ luvan muuttaminen (YSL 89 §)
	☐ direktiivilaitoksen luvan tarkistaminen (YSL 81 §)
	☐ toiminnan aloittamislupa (YSL 199 §)
	☐ muu syy, mikä?

2. HAKIJAN YHTEYSTIEDOT

Hakijan nimi tai toiminimi	Kotipaikka	Postiosoite ja -toimipaikka	
JJ Trade Oy	Sastamala	[redacted]	
Puhelinnumero	Sähköpostiosoite	Y-tunnus	
[redacted]	[redacted]	2814191-3	
Yhteyshenkilön nimi	Postiosoite ja -toimipaikka	Puhelinnumero	Sähköpostiosoite
Juuso Aittomäki	[redacted]	[redacted]	[redacted]
Laskutusosoite (postiosoite tai verkkolaskuosoite)			
[redacted]			

3. LAITOKSEN YHTEYSTIEDOT

Laitoksen nimi	Käyntiosoite	Koordinaatit (ETRS-TM35FIN)	
JJ Trade Oy	Raamikatu,10, 38200 Sastamala.	pohjoinen itä	
Puhelinnumero	Toimiala	Toimialatunnus (TOL)	Työntekijämäärä tai henkilötyövuodet

Yhteyshenkilön nimi	Postiosoite ja -toimipaikka	Puhelinnumero	Sähköpostiosoite
Juuso Aittomäki	[redacted]	[redacted]	[redacted]

4. VOIMASSA OLEVAT YMPÄRISTÖLUPA-, VESILUPA- TAI MUUT PÄÄTÖKSET JA SOPIMUKSET

Mahdollinen ympäristövahinkovakuutus (vakuutusyhtiö ja vakuutuksen numero)

☐ tiedot on esitetty liitteessä nro 4

LAITOSALUE JA SEN YMPÄRISTÖ

5. TIEDOT KIINTEISTÖISTÄ JA NIILLÄ SIJAITSEVISTA LAITOKSISTA JA TOIMINNOISTA SEKÄ NÄIDEN OMISTAJISTA JA HALTIJOISTA YHTEYSTIETOINEEN

Laitos sijaitsee Sastamalassa, osoitteessa Raamikatu 10, 38200 Sastamala. Kiinteistöllä on rakenteilla oleva hallirakennus.

Omista: JJ Trade Oy (2814191-2), [redacted]

☐ tarkemmat tiedot on esitetty liitteessä nro 5 Kiinteistötunnukset: 790-15-9-1

6. TIEDOT TOIMINNAN SIJAINTIPAIKASTA, YMPÄRISTÖOLOSUHTEISTA, YMPÄRISTÖN LAADUSTA JA ASUTUKSESTA SEKÄ SELVITYS ALUEEN KAAVOITUSTILANTEESTA

Laitos sijaistee asemakaavoitetulla teollisuus- ja varastorakennusten korttelialueella, jossa lähimmät teollisuusrakennukset sijaitsevat n. 200 m päässä ja vakituisen asumisen rakennukset n. 100 m päässä. Laitos ei sijaitse pohjavesialueella. Maaperä on maalajiltaan hiekkamoreenia. Laitos sijaitsee valtatie 12 läheisyydessä.

☐ tiedot on esitetty liitteessä nro 6A

☐ toiminta sijoittuu tärkeälle tai muulle vedenhankintakäyttöön soveltuvalle pohjavesialueelle ja tiedot on esitetty liitteessä nro 6B

7. SELVITYS TOIMINNAN SIJAINTIPAIKAN RAJANAAPUREISTA SEKÄ MUISTA MAHDOLLISISTA ASIANOSAISISTA, JOITA TOIMINTA JA SEN VAIKUTUKSET ERITYISESTI SAATTAVAT KOSKEA

☒ luettelo rajanaapureista osoitetietoineen on esitetty liitteessä nro 7A

☒ luettelo vaikutusalueen muista asianosaisista osoitetietoineen on esitetty liitteessä nro 7B

LAITOKSEN TOIMINTA

8. YLEISKUVAUS TOIMINNASTA SEKÄ YLEISÖLLE TARKOITETTU TIIVISTELMÄ LUPAHAKEMUKSESSA ESITETYISTÄ TIEDOISTA

Laitoksella vastaanotetaan kierrätysmetalleja, renkaita, romuajoneuvoja sekä sähkö- ja elektroniikkaromua yksityisiltä ja yrityksiltä. Toiminta on edellämainittujen materiaalien jatkokäsittelyä, välivarastointia ja toimitusta jatkokäsittelyyn. Laitoksen toiminta-aika on arkipäivinä klo 8.00-17.00. Satunnaisia toimituksia voi olla arkipäivisin klo 6.00-20.00 ja viikonloppuisin klo 9.00-18.00.

☐ yleiskuvaus toiminnasta on esitetty liitteessä nro 8A

☐ yleisölle tarkoitettu tiivistelmä on esitetty liitteessä nro 8B

9. UUDEN TAI MUUTETUN TOIMINNAN ALOITTAMISAJANKOHTA

Toiminnan suunniteltu aloittamisajankohta	Määräaikaisen toiminnan suunniteltu aloittamis- ja lopettamisajankohta
Ympäristöluvan astuessa voimaan.	

☐ perustelut toiminnan aloittamiseksi ennen lupapäätöksen lainvoimaisuutta sekä esitys vakuudeksi on esitetty liitteessä 9

10. TUOTTEET, TUOTANTO, TUOTANTOKAPASITEETTI, PROSESSIT, LAITTEISTOT, RAKENTEET JA NIIDEN SIJAINTI LAITOSALUEELLA

Ennen toiminnan aloittamista piha-alue asfaltoidaan sekä varustetaan hiekaneroituskaivoilla ja öljynerotuskaivolla. Piha-alueen vedet johdetaan öljynerotuskaivosta avo-ojaan. Öljyneroituskaivojen huolto ja ylläpito tehdään kaivontoimittajan ja LVI-suunnittelijan ohjeiden mukaisesti.

Toiminnan käynnistyttyä kiinteistölle rakennetaan varastorakennus, jossa on kunnallinen LVI-tekniikka sekä öljyneroituskaivoin varustetut varastotilat.

Vastaanotetut kuormat punnitaan ja tarkistetaan tuodessa silmämääräisesti, jonka jälkeen kuormat siirtyvät koneelliseen lajitteluun odottamaan eteenpäinkuljetusta ja jatkokäsittelyä. Kaikille jakeille tulee oma paikka kiinteistön alueella. Romuautot kuivataan erillisessä öljynerotuskaivolla varustetussa katoksessa välittömästi niiden saavuttua, jonka jälkeen ne varastoidaan asfaltoidulle piha-alueelle odottamaan kuljetusta murskattavaksi.

Käytössä olevat työkoneet: materiaalinkäsittelykone, trukki ja pyöräkuormaaja.
Työkoneiden polttoainetta säilytetään kiinteistöllä kaksivaippaisessa lukitussa polttoainesäiliössä.

Muut ajoneuvot: ajoneuvoyhdistelmä ja pakettiauto.
Ajoneuvot tankataan huoltoasemalla.

Kierrätysmetallit säilytetään kasoissa asfaltoidulla piha-alueella, vaihtolavoilla ja konteissa.
Sähkö- ja elektroniikkaromu säilytetään lukituissa konteissa sekä varastorakennuksessa.
Romuajoneuvot säilytetään esikäsittelyn jälkeen asfaltoidulla piha-alueella. Esikäsittelyssä poistetaan nesteet, akut, renkaat, katalysaattorit sekä muut nesteitä sisältävät osat. Esikäsittelyssä poistetut nesteet säilytetään niille tarkoitetuissa säiliöissä varastorakennuksessa odottamassa jatkokäsittelyyn toimittamista ongelmajätteiden käsittelyyn erikoistuneille yrityksille. Akut säilytetään haponkestävissä astioissa lukitussa kontissa.

☒ tiedot on esitetty liitteessä nro 10

11. RAAKA-AINEET, KEMIKAALIT, POLTTOAINEET JA MUUT TUOTANTOON KÄYTETTÄVÄT AINEET, NIIDEN VARASTOINTI, SÄILYTYS SEKÄ KULUTUS JA VEDEN KÄYTTÖ

Polttoöljy, bensiini, diesel, jäähdytysneste, jarru- ja kytkinneste, öljy ja pesuaineet säilytetään niille tarkoitetuissa astioissa/tiloissa nesteen edellyttämällä tavalla.

☐ tiedot on esitetty liitteessä nro 11
☐ tiedot kemikaaleista on esitetty liitelomakkeella 6010b

12. ENERGIAN KÄYTTÖ JA ARVIO KÄYTÖN TEHOKKUUDESTA

Energiankäyttö pyritään pitämään mahdollisimman pienenä. Työkoneiden ylläpidosta ja energiatehokkuudesta pidetään huolta ylläpitotoimenpiteillä ja mahdollisimman tehokkaalla logistiikalla sekä toimintaa varten kehitetyillä työjärjestetyksillä, jolloin joutokäynti ja ylimääräinen koneiden käyttö on mahdollisimman vähäistä. Kiinteistön energiankulutusta pyritään optimoimaan jatkuvalla lämmön- ja ilmanvaihdon ylläpitotoimilla. Sähkönkulutus toiminnassa on vähäistä, pääosin toimitilojen valaistusta. Vedenkuluus toiminnassa on vähäistä, pääosin saniteettitilojen vedenkulutusta.

Liitteenä valmistuvan kiinteistön energiatodistus.

☐ tiedot on esitetty liitteessä nro 12A
☐ energiansäästösopimus on esitetty liitteessä nro 12B

13. VEDENHANKINTA JA VIEMÄRÖINTI

Kunnallinen vesi- ja viemärijärjestelmä. Sopimus tehdään varastorakennuksen valmistuessa.

☐ sopimus viemäriin liittymisestä on esitetty liitteessä nro 13A
☐ tiedot on esitetty liitteessä nro 13B

14. ARVIO TOIMINTAAN LIITTYVISTÄ YMPÄRISTÖRISKEISTÄ, ONNETTOMUUKSIEN ESTÄMISEKSI SUUNNITELLUISTA TOIMISTA SEKÄ TOIMISTA HÄIRIÖTILANTEISSA

Toiminnan suurimmat ympäristöriskit ovat työkoneiden öljyvuodot ja toimitettavien romuautojen öljyvuoto käsittelyyn siirrettätäessä.

Materiaalin kuormauksesta ja purkamisesta aiheutuva lyhytkestoinen meluhaitta.

Suunnittellut toimet:
Piha-alueen asfaltointi sekä öljyneroituskaivot piha-alueella ja rakennuksessa
Riittävä määrä öljynimeytysainetta.

Kiinteistö aidataan umpinaisella 2,6 m korkealla rakenteella, jotta ulkopuolisille ei aiheudu toiminnasta vaaraa.

☐ tiedot on esitetty liitteessä nro 14A
☐ YSL 15 §:n mukainen varautumissuunnitelma on esitetty liitteessä nro 14B

15. LIIKENNE JA LIIKENNEJÄRJESTELYT

Liikenne:
- Henkilöautoja 10 kpl/vrk
- Saapuvat kuormat, keskimäärin 5 kpl/vrk
- Lähtevät kuormat, keskimäärin 3 kpl/vko

☐ tiedot on esitetty liitteessä nro 15

16. SELVITYS MAHDOLLISESTA YMPÄRISTÖASIOIDEN HALLINTAJÄRJESTELMÄSTÄ

Toiminnan käynnistyessä käyttöön otetaan omatarkkailusuunnitelma, joka sisältää tarkastuslistan sekä kiinteistön että materiaalien osalta. Suunnitelma sisältää myös rakennuksen huoltokirjan.
Tarkastuslistassa on eritelty mm. eri lajikkeiden säilytyspaikat ja öljynerotuskaivojen tarkastukset.

☐ tarkemmat tiedot on esitetty liitteessä nro 16 Viimeisin auditointi

PÄÄSTÖT, KUORMITUS JA JÄTTEET

17. PÄÄSTÖJEN LAATU JA MÄÄRÄ

A. PÄÄSTÖLÄHTEET SEKÄ PÄÄSTÖJEN LAATU JA MÄÄRÄ VESISTÖÖN JA VIEMÄRIIN

Mahdollisia valumia aiheuttavia materiaaleja säilytetään varastorakennuksessa ja erikseen materiaaleille varatuissa konteissa nestetiiviin asfalttipinnan päällä. Vedet ohjataan öljynerotuskaivoihin. Asfaltoidun alueen öljynerotuskaivon poisto tapahtuu avo-ojaan, josta otetaan näytteet säännöllisesti.

☐ tiedot on esitetty liitteessä nro 17A1
☐ päästöpisteiden koordinaatit tai sijainti kartalla on esitetty liitteessä 17A2

B. PÄÄSTÖLÄHTEET SEKÄ PÄÄSTÖJEN LAATU JA MÄÄRÄ ILMAAN

Työkoneet, joiden päästöjä hallitaan välttämällä joutokäyntiä.

☐ tiedot on esitetty liitteessä nro 17B1
☐ päästöpisteiden koordinaatit tai sijainti kartalla on esitetty liitteessä 17B2

C. PÄÄSTÖLÄHTEET SEKÄ PÄÄSTÖJEN ESTÄMINEN MAAPERÄÄN JA POHJAVETEEN

Maaperään ei pääse haitallisia aineita, koska varastoitavat materiaalit ovat ns. kuivia ja paikat joissa nesteitä käsitellään ovat asianmukaisesti viemäröity sekä pinnoitettu.

☐ tiedot on esitetty liitteessä nro 17C1
☐ tiedot pilaantuneesta maaperästä ja sen käsittelystä on esitetty liitteessä nro 17C2

D. MELUPÄÄSTÖT JA TÄRINÄ

Melupäästöjä voi syntyä materiaalien kuormauksesta ja saapuvien kuormien purkamisesta. Toiminnan ajankoha pyritään sovittamaan arkisin klo 8.00-17.00 väliselle ajalle.

☐ tiedot on esitetty liitteessä nro 17D

18. SELVITYS PÄÄSTÖJEN VÄHENTÄMISESTÄ JA PUHDISTAMISESTA (voidaan yhdistää kohtiin 17 A–D)

-

☐ tiedot on esitetty liitteessä nro 18

19. SYNTYVÄT JÄTTEET JA NIIDEN OMINAISUUDET, MÄÄRÄT, VARASTOINTI SEKÄ EDELLEEN TOIMITTAMINEN

Omasta toiminnasta syntyy lähinnä sosiaalitilojen sekajätettä. Romuajoneuvojen kuivaamisesta syntyy kierrätettäviä nesteitä, jotka säilötään kullekkin nesteelle tarkoitetussa säiliössä odottamassa toimitusta jatkokäsittelyyn asianmukaiset luvat omaaville toimijoille.

☐ tarkentavat tiedot on esitetty liitteessä nro 19

20. SELVITYS TOIMISTA JÄTTEIDEN MÄÄRÄN TAI NIIDEN HAITALLISUUDEN VÄHENTÄMISEKSI SEKÄ JÄTTEIDEN HYÖDYNTÄMISESTÄ OMASSA TOIMINNASSA

Kaikki mahdollinen materiaali pyritään hyödyntämään ja hyödyntämättömissä oleva jäte jatkokäsitellään jätteen ominaisuudet huomioiden soveltuvan toimijan toimesta.

☐ tiedot on esitetty liitteessä nro 20A
☐ toiminta koskee jätteen käsittelyä ja lisätiedot on esitetty liitteessä nro 20B
☐ kaatopaikkaa koskevaan lupahakemukseen liitettävät lisätiedot on esitetty liitteessä nro 20C
☒ esitys vakuudesta on esitetty liitteessä 20D

PARAS KÄYTTÖKELPOINEN TEKNIIKKA (BAT) JA YMPÄRISTÖN KANNALTA PARAS KÄYTÄNTÖ (BEP)

21. ARVIO PARHAAN KÄYTTÖKELPOISEN TEKNIIKAN (BAT) SOVELTAMISESTA

Laiteinvestoinnit pyritään tekemään toiminnan edellytykset mahdollisimman tarkkaan huomioiden, jotta kalusto soveltuu toimintaan mahdollisimman hyvin.

☐ tiedot on esitetty liitteessä nro 21

22. ARVIO PÄÄSTÖJEN VÄHENTÄMISTOIMIEN RISTIKKÄISVAIKUTUKSISTA

☐ tiedot on esitetty liitteessä nro 22

23. ARVIO YMPÄRISTÖN KANNALTA PARHAAN KÄYTÄNNÖN (BEP) SOVELTAMISESTA

Materiaalien käsittelyssä pyritään huomioimaan paras mahdollinen jatkokäyttö, jotta ympäristövaikutus olisi mahdollisimman pieni.

☐ tiedot on esitetty liitteessä nro 23

DIREKTIIVILAITOSTA KOSKEVAT LISÄTIEDOT

24. DIREKTIIVILAITOSTA KOSKEVAT LISÄTIEDOT

Hakijan käsitys direktiivilaitoksen pääasiallisesta toiminnasta

A. Pääasiallista toimintaa koskeva vertailuasiakirja ja päätelmät

☐ tiedot on esitetty liitteessä nro 24A

B. Toimintaa koskevat muut vertailuasiakirjat ja päätelmät

☐ tiedot on esitetty liitteessä nro 24B

C. Esitys YSL 78 §:n mukaisiksi päästötasoja lievemmiksi päästöraja-arvoiksi perusteluineen

☐ tiedot on esitetty liitteessä nro 24C

D. Arvio perustilaselvityksen laatimistarpeesta

☐ perustilaselvitys on esitetty liitteessä nro 24D

E. Hakemukseen on liitettävä luvan tarkistamisen yhteydessä seuraavat tiedot:

☐ 24.1 tiedot siitä, miten lupa vastaa päätelmien uusia vaatimuksia, on esitetty liitteessä 24E1
☐ 24.2 tiedot siitä, miten toiminta vastaa ympäristönsuojelulainsäädännön uusia vaatimuksia, on esitetty liitteessä 24E2
☐ 24.3 tiedot YSL 75 §:n 2 ja 3 momentin mukaisen arvioinnin tekemiseksi on esitetty liitteessä 24E3

VAIKUTUKSET YMPÄRISTÖÖN

25. ARVIO TOIMINNAN ERI VAIKUTUKSISTA YMPÄRISTÖÖN

A. VAIKUTUKSET YLEISEEN VIIHTYISYYTEEN JA IHMISTEN TERVEYTEEN

Toiminnalla ei ole suoraa vaikutusta ihmisten terveyteen tai yleiseen viihtyisyyteen. Toiminta tarjoaa mahdollisuuden yksityishenkilöille ja yrityksille harjoittaa kierrätystä peruslajittelua laajemmalla tavalla.

☐ tiedot on esitetty liitteessä nro 25A

B. VAIKUTUKSET LUONTOON JA LUONNONSUOJELUARVOIHIN SEKÄ RAKENNETTUUN YMPÄRISTÖÖN

Toiminta mahdollistaa romuautojen sekä erilaisten jätteiden kierrättämisen, jolloin toiminta-aluuella olevien yritysten ja yksityishenkilöiden on mahdollisuus huolehtia paremmin lähiympäristöstään ja jätteidensä vaikutuksista luontoon.

☐ tiedot on esitetty liitteessä nro 25B1
☐ luonnonsuojelulain (1096/1996) 65 §:n mukainen arviointi on esitetty liitteessä nro 25B2

C. VAIKUTUKSET VESISTÖÖN JA SEN KÄYTTÖÖN

Ei vesistö vaikutuksia.

☐ tiedot on esitetty liitteessä nro 25C

D. ILMAAN JOUTUVIEN PÄÄSTÖJEN VAIKUTUKSET

Kuljetusten ja toiminnassa käytettävien koneiden päästöjen vaikutus ilmaan on vähäinen.

☐ tiedot on esitetty liitteessä nro 25D

E. VAIKUTUKSET MAAPERÄÄN JA POHJAVETEEN

Alue ei sijaitse pohjavesialueella. Toiminnalla ei ole vaikutusta maaperään tai pohjaveteen, koska piha-alue on asfaltoitu ja alueen valumavedet johdetaan hiekan- ja öljynerotuskaivon kautta avo-ojaan.

☐ tiedot on esitetty liitteessä nro 25E

F. MELUN JA TÄRINÄN VAIKUTUKSET

Ajoittainen meluhaitta kuormien lastauksen ja purun yhteydessä. Haittaa pyritään minimoimaan ja ajoittamaan työ ajalle 8.00-17.00.

☐ tiedot on esitetty liitteessä nro 25F

G. YMPÄRISTÖVAIKUTUSTEN ARVIOINTI

☐ tiedot on esitetty liitteessä nro 25G1
☐ ympäristövaikutusten arviointimenettelystä annetussa laissa (468/1994) tarkoitettu arviointiselostus ja yhteysviranomaisen lausunto on esitetty liitteessä nro 25G2

TARKKAILU JA RAPORTOINTI

26. TOIMINNAN JA VAIKUTUSTEN TARKKAILU JA RAPORTOINTI

A. KÄYTTÖTARKKAILU

Jokainen saapuva ja lähtevä kuorma punnitaan ja materiaalit varmistetaan. Työkoneet ja kuljetuskalusto tarkistetaan ennen ja jälkeen käytön. Tarkastustoiminta kts. kohta 16.

☐ tiedot on esitetty liitteessä nro 26A

B. PÄÄSTÖTARKKAILU

Kalusto huolletaan ja tarkastetaan säännöllisesti

☐ tiedot on esitetty liitteessä nro 26B

C. VAIKUTUSTARKKAILU

Öljynerotuskaivojen toiminta tarkastetaan säännöllisesti vesinäyttein.

☐ tiedot on esitetty liitteessä nro 26C

D. MITTAUSMENETELMÄT JA -LAITTEET, LASKENTAMENETELMÄT SEKÄ NIIDEN LAADUNVARMISTUS

☐ tiedot on esitetty liitteessä nro 26D

E. RAPORTOINTI JA TARKKAILUOHJELMAT

Sisäinen laadunvalvontajärjestelmä.

☐ voimassa olevat tarkkailuohjelmat on esitetty liitteessä nro 26E1
☐ ehdotus tarkkailun järjestämiseksi on esitetty liitteessä nro 26E2

VAHINKOARVIO

27. VAHINKOARVIO JA VAHINKOA ESTÄVÄT TOIMENPITEET SEKÄ KORVAUKSET

A. ARVIO VESISTÖÖN KOHDISTUVISTA VAHINGOISTA

Vesistövahingot ovat erittäin epätodennäköisiä.

☐ tiedot on esitetty liitteessä nro 27A

B. TOIMENPITEET VESISTÖÖN KOHDISTUVIEN VAHINKOJEN EHKÄISEMISEKSI

Valumavesien johtaminen öljynerotuskaivon kautta.

☐ tiedot on esitetty liitteessä nro 27B

C. KORVAUSESITYS VESISTÖÖN KOHDISTUVISTA VAHINGOISTA

☐ esitys korvauksista on esitetty liitteessä nro 27C

D. TOIMENPITEET MUIDEN KUIN VESISTÖVAHINKOJEN EHKÄISEMISEKSI

☐ esitys korvauksista on esitetty liitteessä nro 27D

MUUT TIEDOT

28. HAKEMUKSEEN ON LIITETTÄVÄ:

☒ 28.1 Mittakaavaltaan riittävän tarkka kartta toiminnan sijoittumisesta tai muu kartta, josta ilmenee toiminnan sijainti, mahdolliset päästölähteet sekä toiminnan haitallisten vaikutusten arvioimiseksi olennaiset kohteet ja asianosaisten kiinteistöt

☒ 28.2 Asemapiirros, josta ilmenee rakenteiden ja ympäristön kannalta tärkeimpien prosessien ja päästökohtien sijainti

Tarpeen mukaan:

☐ 28.3 Prosessikaavio, josta ilmenevät yksikköprosessit ja päästölähteet

☐ 28.4 Vaarallisten kemikaalien ja räjähteiden käsittelyn turvallisuudesta annetussa laissa (390/2005) tarkoitettu suuronnettomuuden vaaran arvioimiseksi laadittava selvitys tarpeellisessa laajuudessa

☐ 28.5 Kaivannaisjätteen jätehuoltosuunnitelma

☐ 28.6 Suuronnettomuuden vaaraa aiheuttavan kaivannaisjätteen jätealueen sisäinen pelastussuunnitelma

29. HAKIJAN ALLEKIRJOITUS

Paikka ja päivämäärä

Sastamalassa 9.11.2026

Allekirjoitus (tarvittaessa)

Juuso Aittomäki

Nimen selvennys

YMPÄRISTÖLUVAN LIITE 1

Nimikeluokka	Jätelaji	Jätetunnus	Tonnia per vuosi	Suurin kertava-rastointimäää
Metallien ja muovien muovipakkauksessa sekä fysikaa-lisessa ja mekaanisessa pintakäsittelyssä syntyvät jätteet 12	Rautametallien viilaus- ja sorvausjätteet	12 01 01	400	150
	Ei-rautametallien viilaus- ja sorvausjäteet	12 01 03	100	30
Pakkausjätteet, absorboimisaineet, puhdistusliinat, suodatinmateriaalit ja suojavaatteet, joita ei ole mainittu muualla 15	Metallipakkaukset	15 01 04	85	20
Jätteet joita ei ole mainittu muualla 16	Loppuun käytetyt renkaat	16 01 03	350	95
	Romuajoneuvot	16 01 04	3200	50
	Romuajoneuvot, jotka eivät sisällä nesteitä eivätkä muita vaarallisia osia	16 01 06	1600	1500
	Rautametalli	16 01 17	800	500
	Ei-rautametalli	16 01 18	360	200
	Sähkö- ja elektroniikkalaitteet	16 02 14	380	100
	Lyijyakut	16 06 01	850	100
	Käytetyt katalyytit	16 08 01	15	10
Rakentamisessa ja purkamisessa syntyvät jätteet 17	Kupari, prossi ja messinki	17 04 01	2200	500
	Alumiini	17 04 02	2650	1000
	Lyijy	17 04 03	100	50
	Sinkki	17 04 04	20	10
	Rauta ja teräs	17 04 05	2950	1500
	Tina	17 04 06	5	5
	Sekalaiset metallit	17 04 07	1050	400
	Kaapeli	17 04 11	1550	300
Jätehuoltolaitoksissa, erillisissä jätevedenpuhdistamoissa sekä ihmisten käyttöön tai teollisuuskäyttöön tarkoitetun veden valmis tuksessa syntyvät jätteet 19	Rautametalli	19 12 02	75	45
Yhdyskuntajätteet 20	Metallit	20 01 40	340	115

LIITE 10

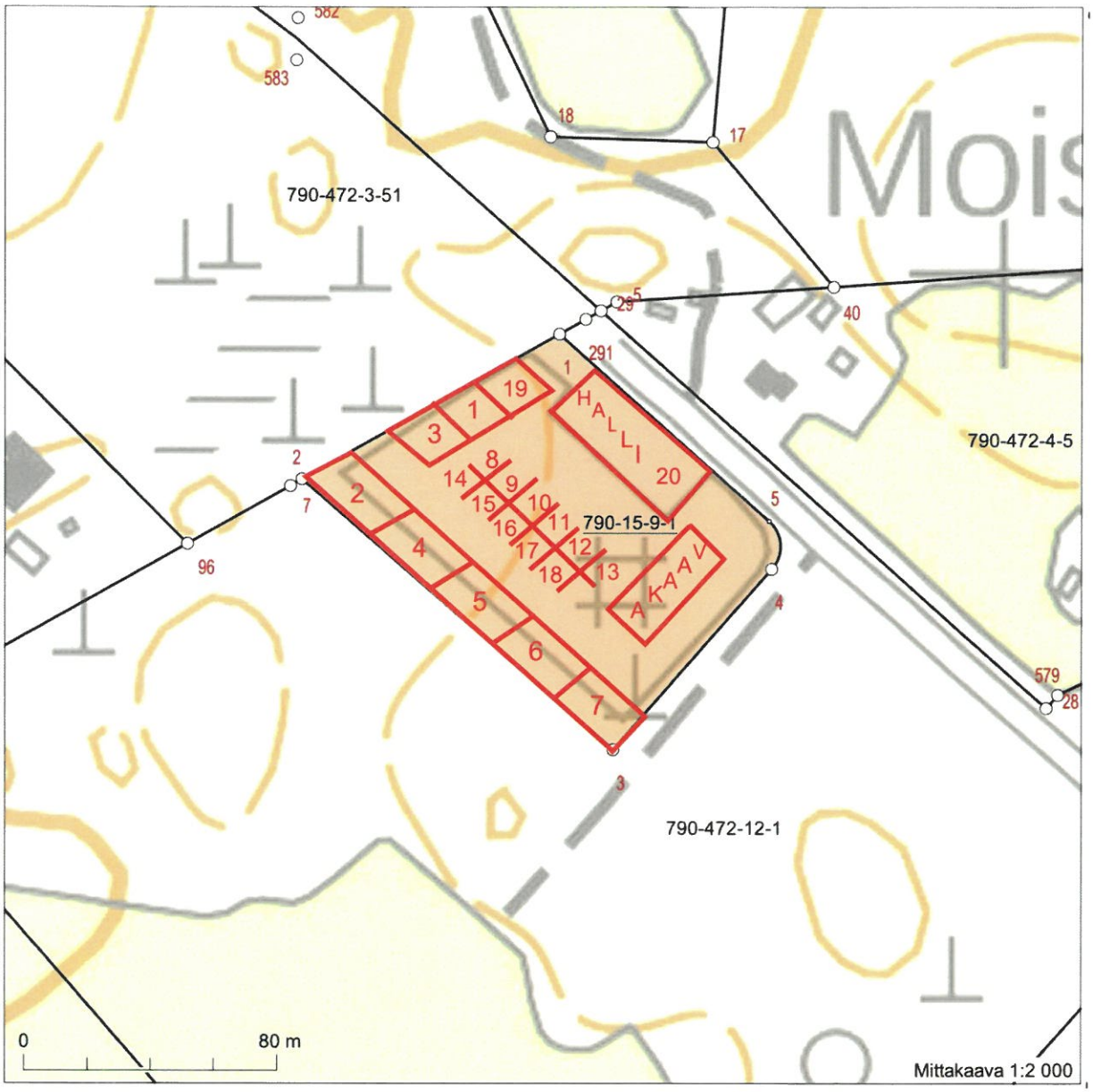

1. Ajoneuvojen esikäsittelykatos
2. Sekapelti
3. Esikäsitellyt romuajoneuvot
4. Leikattava teräsromu
5. Teräsromu
6. Valurauta
7. Romurenkaat
8. Kuparikaapelit
9. Alumiinikaapelit
10. Vanha alumiini
11. Uusi alumiini
12. Alumiiniprofiili
13. Alumiinivanteet
14. Ruostumaton teräs
15. Sähkömoottorit
16. Rautapitoinen alumiini
17. Valualumiini
18. Monimetalli
19. Akkukontti
20. Hallissa varastoidaan kuparit, messingit, pronssit ja katalysaattorit

YMPÄRISTÖLUVAN LIITE 20 D

Esitämme YSL 59 §:n mukaiseksi jätteen käsittelytoiminnan vakuudeksi kaksituhatta (2000,00) euroa.

LIITE: JÄTTEEN KÄSITTELYN SEURANTA- JA TARKKAILUSUUNNITELMA

Jätelain 120 §:n 2 momenttiin perustuva, Valtioneuvoston asetuksen jätteistä 978/2021 41 §:n mukainen jätteen käsittelyn seuranta- ja tarkkailusuunnitelma

1. Käsiteltäviksi hyväksyttävät jätteet

   YSL-hakemuksen liitteen 1 mukaiset jätteet.

2. Toimet vastaanotettavien jätteiden laadun tarkastamiseksi

   Varmistamme vastaanotettavan jäte-erän tiedot jätelajista, koostumuksesta ja alkuperästä.

   Jos jätteestä on lain mukaan vaadittava siirtoasiakirja, tarkistamme siirtoasiakirjan tiedot ja varmistamme niiden täsmällisyyden sekä annamme luovuttajalle kuitin jätteen vastaanotosta tai teemme vahvistusmerkinnän siirtoasiakirjaan.

   Jos vastaanotettava jäte-erä ei vastaa annettuja tietoja tai ympäristöluvan ehtoja tai jos siirtoasiakirjassa on olennaisia puutteita, kieltäydymme vastaanottamasta jätettä tai selvitämme poikkeavuuden ennen jätteen käsittelyä.

   Vakavista epäkohdista tai laittomista siirroista ilmoitamme viipymättä valvontaviranomaiselle.

   Yrityksemme pitää ajantasaista kirjaa vastaanotetuista jätteistä ja niiden tarkastustiedoista sekä säilyttää siirtoasiakirjat vähintään kolme vuotta.

3. Toimet POP-jätteen tunnistamiseksi

   Määritämme jätevirrasta mahdollisesti POP-yhdisteitä sisältävät materiaalivirrat, kuten SER-jätteet, rakennus- ja purkujätteet sekä ELV-jätteet.

   Tarkastamme saapuvat jätekuormat silmämääräisesti vaa'alla tai purkualueella sekä selvitämme jätteen alkuperän.

   Laadimme jäte-erän sisältämistä POP-jätteistä lainmukaiset siirtoasiakirjat.

4. Käsittelyprosessin kuvaus mukaan lukien selvitys käsittelyyn liittyvistä mahdollisista häiriö-, vaara- ja poikkeuksellisista tilanteista sekä tarkkailun kannalta keskeisistä käsittelyvaiheista

   Käsittelyprosessin kuvaus:

   - Toiminta on YSL-hakemuksen mukaista metallien kierrätystä.

Tulipalovaaraa aiheuttava riski:

- Laitevikoja ehkäistään kaluston säännöllisillä tarkastuksilla ja huollolla. Rikkoutuneet laitteet korjataan tai uusitaan välittömästi.

- Tulipaloriskiä ennaltaehkäistään seuraamalla varastossa olevien materiaalien määriä, varastoimalla materiaaleja laadun mukaisesti erilleen ja varastoimalla jätteet riittävän tilavasti sekä varmistamalla, että saatavilla on riittävä määrä alkusammutuskalustoa.

- Polttoleikkauksessa käytettävät kaasupullot säilytetään asianmukaisesti ja ennen polttoleikkauksen aloittamista varmistetaan, että alkusammutuskalusto on työskentelyalueen välittömässä läheisyydessä.

- Tulipalon syttyessä tehdään välittömästi kaikki mahdolliset alkusammutustoimet ja tulipalosta ilmoitetaan välittömästi hätäkeskukseen.

Kuormapoikkeamat:

- Vastaanotettavat kuormat tarkistetaan asianmukaisesti. Jos jätekuorma ei vastaa ympäristöluvan ehtoja, jäte-erää ei vastaanoteta, vaan se ohjataan oikeaan vastaanottopaikkaan. Jos kuorma on ehditty jo purkaa, vaaralliset jätteet erotellaan ja toimitetaan asianmukaiseen jatkokäsittelyyn.

Öljyvuodot:

- Öljyvuotoihin varaudutaan riittävällä määrällä imeytysmateriaalia polttoaineiden ja öljyjen käsittely- ja varastointipaikoilla.

- Käsittely- ja tankkausalueen hulevedet ohjataan sulkuventtiilillä varustettuun viemäriin, jossa on hiekan- ja öljynerottimet.

- Vuodon sattuessa ryhdytään välittömiin toimiin vahingon laajuuden rajoittamiseksi.

5. Toimet päästöjen ja käsittelyssä syntyvien jätteiden tarkkailun järjestämiseksi

Epäiltäessä, että vastaanotettava jäte-erä sisältää POP-yhdisteitä yli sallitun raja-arvon, jäte käsitellään ja varastoidaan POP-jätteenä.

POP-jätteenä varastoitavan jäte-erän osalta varmistetaan, ettei jäte sekoitu muihin jätteisiin.

Mikäli jäte-erä ei vasta ympäristöluvan ehtoja, erää ei oteta vastaan vaan se palautetaan lähettäjälle ja poikkeamasta ilmoitetaan valvontaviranomaiselle.

Vastaanotettavasta POP-jätteestä pidetään erillistä kirjanpitoa, josta ilmenee jätteen sisältämät POP-yhdisteet, niiden määrä, alkuperä ja myöhempi käsittelytapa. Nämä tiedot säilytetään vähintään kolme vuotta.

6. Toiminta häiriö-, vaara- ja poikkeuksellisissa tilanteissa mukaan lukien korjaavat toimet

   Tulipalo:

   - Tulipalon syttyessä tehdään välittömästi kaikki mahdolliset alkusammutustoimet ja tulipalosta ilmoitetaan välittömästi hätäkeskukseen.

   - Rikkoutuneet laitteet korjataan tai uusitaan välittömästi.

   Kuormapoikkeamat:

   - Jos jätekuorma ei vastaa ympäristöluvan ehtoja, jäte-erää ei vastaanoteta, vaan se ohjataan oikeaan vastaanottopaikkaan. Jos kuorma on ehditty jo purkaa, vaaralliset jätteet erotellaan ja toimitetaan asianmukaiseen jatkokäsittelyyn.

   Öljy- ja polttoainevuodot:

   - Öljy- tai polttoainevuodon sattuessa ryhdytään välittömiin toimiin vahingon välttämiseksi käyttämällä riittävä määrä imeytysmateriaalia. Tarvittaessa vahingon laajuus huomioiden ilmoitetaan välittömästi hätäkeskukseen.

7. Toimet käsittelyssä syntyvien jätteiden laadun selvittämiseksi

   Toiminnasta ei synny merkittävässä määrin muuta jätettä, kuin YSL-hakemuksessa kuvattua romuajoneuvojen esikäsittelyssä syntyvää jätettä, jonka käsittely on kuvattu YSL-hakemuksessa.

   Romuajoneuvojen esikäsittelyssä syntyvät jätteet tunnistetaan ammattitaidon omaavan henkilön toimesta aistinvaraisesti erityistä huolellisuutta noudattaen.

   Kiinteistö on liitetty kunnallistekniikka. Muut toiminnasta aiheutuvat päästöt ovat ainoastaan ilmaan vapautuvia koneiden ja ajoneuvojen pakokaasupäästöjä, eikä toiminnasta aiheudu muita tarkkailtavia päästöjä.

8. Käsittelyssä syntyvien jätteiden käsittelymenetelmät ja -paikat

   Renkaat menevät Suomen Rengaskierrätys Oy:lle. Polttoaineet käytetään omissa koneissa ja ajoneuvoissa. Muut jätteet sekä vaaralliset jätteet toimitetaan asianmukaiset luvat omaavalle vastaanottajalle.

9. Käsittelystä vastuussa olevat henkilöt ja toimet heidän perehdyttämisekseen

   Käsittelystä vastaa yrityksen omistaja ja toimitusjohtaja Juuso Aittomäki, joka pitää itsensä ajan tasalla lainsäädännöstä ja asetuksista sekä niiden muutoksista.

10. Muut vastaavat seurannan ja tarkkailun järjestämiseksi tarpeelliset seikat

    Työntekijät pidetään ajan tasalla lainsäädännöstä ja asetuksista sekä niiden muutoksista ja heitä ohjeistetaan toiminnan päivittäiseen tarkkailuun.

LVI-SUUNNITELMA

SVK01	=	KAIVON TYYPPI
+63.15	=	KANNEN KORKO
SV160	=	LAHTOPUTKEN KOKO
+61.22	=	LAHTOKORKO

KAIVOJEN LOPULLISET SIJAINNIT JA KANSIEN KOROT TARKISTETTAVA TYOMAALLA

VIEMAREIDEN KOROT ILMOITETTU VESIJUOKSUN ABSOLUUTTISENA KORKONA

VIEMAREIDEN KAATO VAHINTAAN 1 CM/METRI

PUTKISTO ROUTAERISTETAAN PEITESYVYYDEN OLLESSA ALLE 1,5 METRIA, MINIMIPEITESYVYYS 1,0 METRIA

VIEMARIT LIITETAAN Ø800 VIIVYTYSPUTKIIN MAHDOLLISIMMAN ALHAALTA MOLEMMISTA PAISTA

VIEMARIT VARUSTETAAN OLJYNKESTAVIN TIIVISTEIN OLJYNEROTTIMELLE SAAKKA

KORKEUSJARJESTELMA N2000

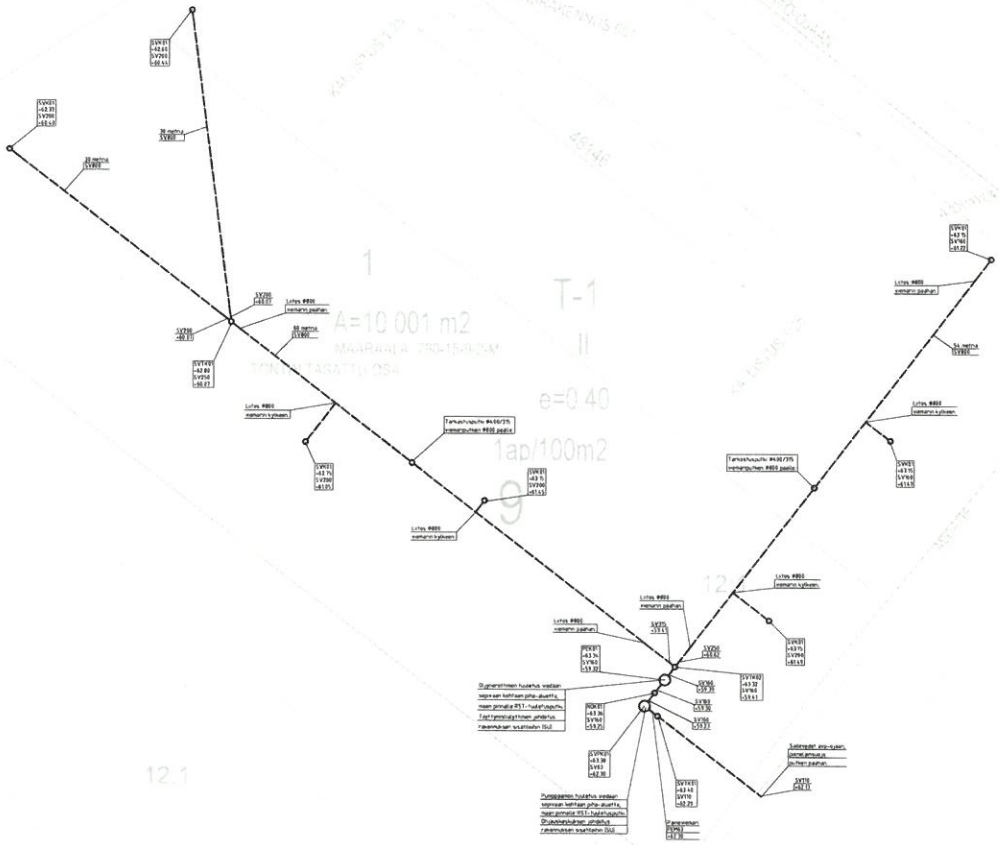
SVK01
+63.15
SV160
+61.22
36 metriä
SV800
SV200
+60.62
Liitos Ø800
viemärin päähän
SV250
+60.37
SV160
+60.27
SVT450
+62.80
SV250
+60.07
Liitos Ø800
viemärin kylkeen
SVK01
+63.75
SV160
+61.25
Tarkastuskaivo Ø630/315
viemäriputkien Ø800 päälle
SVK01
+63.5
SV160
+61.15
Liitos Ø800
viemärin kylkeen
Liitos Ø800
viemärin päähän
SV315
+57.15
SV200
+60.62
SVT450
+63.32
SV160
+59.61
SV200
+59.35
SV250
+59.07
SVK01
+63.36
SV160
+59.25
SVK01
+63.36
SV160
+62.36
SVT450
+63.40
SV110
+60.29
Pumppaamon huoltoluukku viedään sopivaan kohtaan joka alueella, mieluimmin RST-hoitohuoneen Opiskelijoiden ja henkilökunnan sisäänkäynnin yhteydessä

SVK01

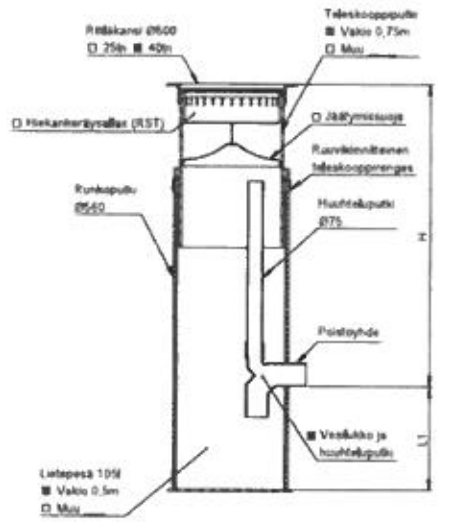

Korkeus H asemapiirustuksen mukaisesti.
Poistoyhde asemapiirustuksen mukaisesti.

SVTK01

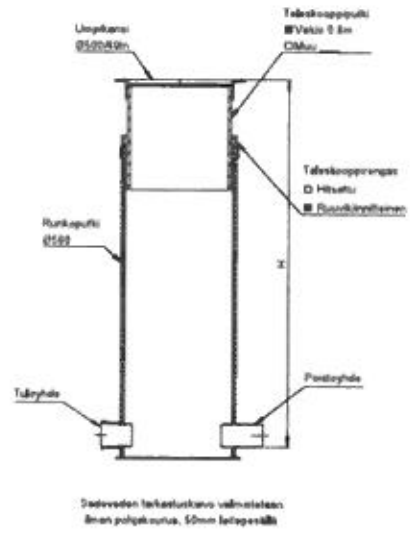

Sadeveden tarkastuskaivo valmistetaan ilman pohjakourua, 50mm lietepesällä

Korkeus H asemapiirustuksen mukaisesti.
Tulo- ja poistoyhteet asemapiirustuksen mukaisesti.

SVTK02

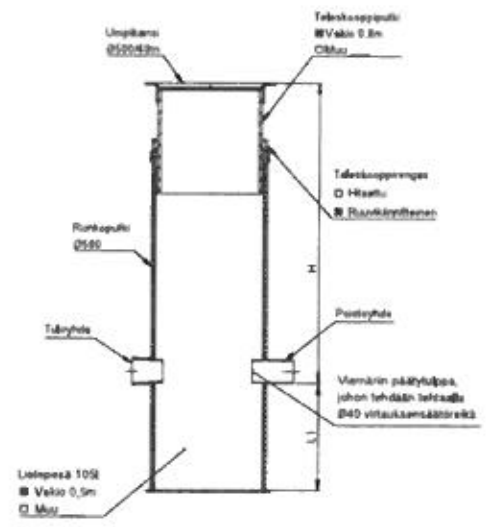

Korkeus H asemapiirustuksen mukaisesti.
Tulo- ja poistoyhteet asemapiirustuksen mukaisesti.

NOK01

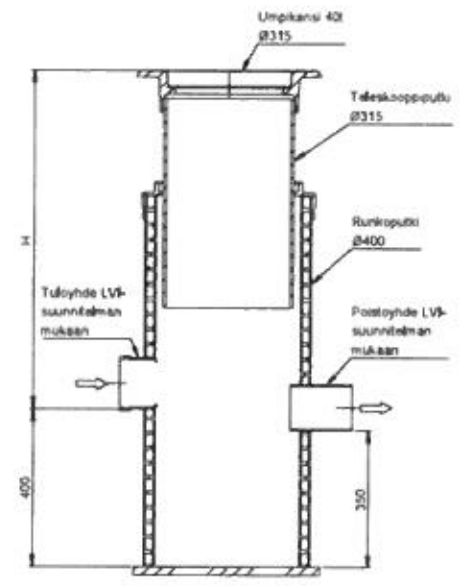

Kaivon korkeus H (vj-mp) = 4000 mm

Mittakaava 1:10

PEK01

CE
13
EN 858-1
Läpäissyt standardin EN858 mukaisen virtaustestin (DTI 2013)
Palaluokka: E
VTT testausraportti VTT-S-3574-13

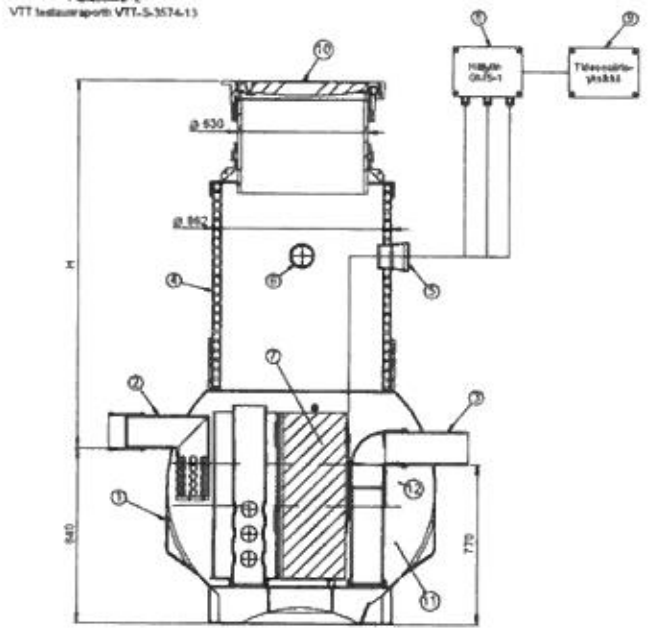

Kaivon korkeus H (vj-mp) = 3950 mm

Nro	Tuotenimi	Tek.arvo/malli	Määrä
1	Pallo elvo	PE 1500	1kpl
2	Tuloyhde	PE Ø160	1kpl
3	Poistoyhde	PE Ø160	1kpl
4	Nousuputki	PE jatke ID800/862	1kpl
5	Täyttymishälyttimen läpivienti	PE Ø110	1kpl
6	Tuuletusyhde	PE Ø110	1kpl
7	Koalesenttorikenno	50 cm	2kpl
8	Täyttymishälytin OMS-1		1kpl
9	Tiedonsiirtoyksikkö (x)	Hälytinlaite	( )
10	Teleskooppinen tiivistetty kansistö	630 umpikansi 40tn	1kpl
11	Tehollinen tilavuus		1705
12	Öljyn varastotilavuus		248

Mittakaava	Rakennusosa/Rakennusosa: Tyyppikuva	Suunnittelija/Piirtäjä: SR	Pvm: 02/10/2023
	Rakennuskohteen nimi ja osoite	Hyväks.	Sivu: 1/1
TALOKAIVO www.talokaivo.fi	Kuvaukset / Sisältö: ÖLJYNEROTIN EPO NS 6 LUOKKA I ÖLJYN- JA BENSIININEROTIN	Asiakas	Mittakaava
		Tuotenumero: 70002537	

SVPK01

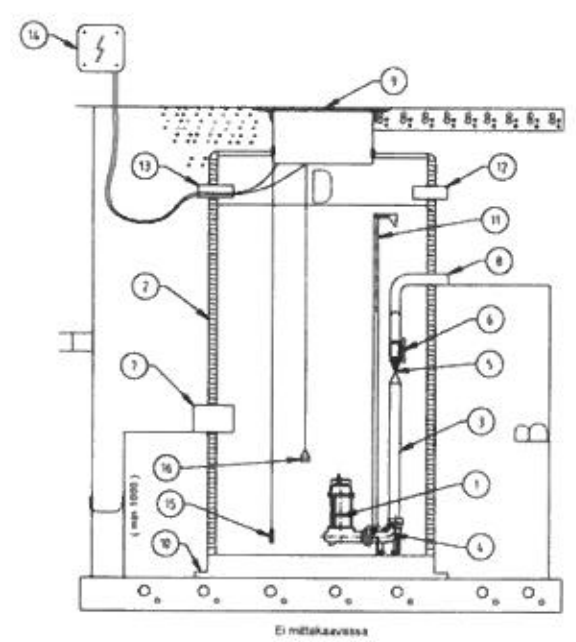

	valinta
Putki D = 1500	X
Putki D = 1400	
Putki D = 1800	
Putki D = 2000	

Mitat tilauksen mukaan

	Korkotaso	D	Kaltevuus		Mitta
Maanpinnan korko	+83,30			H-mitta	5150
Paineyhteen korko	+83,20	PE63	12,00	B-mitta	4070
Tuloyhteen korko	+69,23	160	8,00	C1-mitta	1000
Poistoyhteen korko	+68,23				
Sähköyhteen korko		D 75	12,00		Mahd.ylite
Tuuletus	+41,50	D 110	3,00	Tuuletus	3480

Pumppaamon varusteet

OSA	NIMITYS	TEKN.ARVO/MALLI	KPL
1	PUMPPU	Tyyppi: FLYGT DX 50-7 Q=3,50 l/s (1,75 l/s + 1,75 l/s), H=4,57 m 0,75 kW, 2,38 A, 400 V	2
2	SÄILIÖ	Materiaali PE Tehollinen tilavuus V=65,63 l Sähkökatkon varatilavuus V=l	1
3	Sisäinen putkisto	PE63 PN10	1
4	Pumpun jalusta	DN50	2
5	Takaiskuventtiili	DN50	2
6	Sulkuventtiili	DN50	2
7	Tuloyhde	D160 C-mitta min 1000 mm	
8	Poistoyhde	D63 kk 12,00 B-mitta	1
9	Teleskooppikansisto 40 tn Kansisto 40 tn	D 630 ■ Teleskooppi 0,5m D 800 ☐ Ajoalueella kuormantasauslaatta	1
10	Arinaurosintoporrylevy		1
11	Johdeputket		4
12	Tuuletusyhde	D 110	1
13	Sähköläpivienti	D 75	1
14	SÄHKÖKESKUS -muovikoteloitu keskus -kontaktorit ylivirtareleellä -käyttö-0-käsi ohjauskytkimet -käyttötunnistimet -potentiaalivapaat hälytystiedot	Tyyppi AS20	1
15	PINNANOHJAUS	☐ Paineanturi FLYGT LTU401 ■ Pintavippa KARI C3H	1
16	Ylirajahälytys	Hälytysvippa Kari M1H	1
	Kokonaiskorkeus	H-mitta min 1400 mm - max 10000 mm	

TALOKAIVO OY Heinälammentie 2A, 01200 Vantaa (90) 274 4540 talokaivo@talokaivo.fi	Pumppaamo	
	LVI	

Kaupunginosa/kylä: 790	Kortteli/tila: 15-9	Tontti/rno: 2-M	Viranomaisten merkintöjä
Rakennustoimenpide: UUDISRAKENNUS		Piirustuslaji: LVI-JÄRJESTELMÄT	Juoks. nro
Rakennuskohteen nimi ja osoite: JJ TRADE HALLI RAAMIKATU 38200 SASTAMALA		Piirustuksen sisältö: KAIVOPIIRUSTUS	Mittakaava: 1:20
ROTEWA Rotewa Oy Hervantakatu 6 E 33720 Tampere 050 310 5430 info@rotewa.fi		Suunnittelualan ja ohjeistus: LVI	Muutostunnus
		Suunnittelija: Arvo Lukkonen / Tarkastaja / Työnumero	
		Pvm: 26.8.2025 / Vastuullinen suunnittelija: Arvo Lukkonen (ins. AMK)	